第 43 回　ブルースカイ杯 決勝大会

会場　口論義運動公園
（予備日：名古屋グリーンTC）

① 1	浅田恵里香	（ｱﾝﾄﾞﾛﾒﾀﾞ）	
	西尾明日香	（個人）	
2	松下祐紀	（三和TS）	
	小林敬子	（ﾊﾆｰﾋﾞｰﾝｽﾞ）	
3	湯口かよ子	（G.T.O）	
	松山恵美	（YEBISU）	
4	丹羽未有希	（個人）	
	祖父江眞未	（個人）	
5	岡崎真美	（名古屋GTC）	
	寺下愛	（ｱｯﾌﾟﾙ）	
6	祖父江純子	（ｳｨﾅｰｽﾞ）	
	手島美穂	（ｳｨﾅｰｽﾞ）	
7	青山恵子	（G.T.O）	
	塚尾佳倫	（MAT）	
⑭ 8	伊原祐子	（ﾁｰﾑ優）	
	浜島美由紀	（ﾊﾆｰﾋﾞｰﾝｽﾞ）	
⑪ 9	冨岡波江	（JTT）	
	安藤美奈	（ﾗﾌﾀｰ）	
10	司馬宇多子	（2ﾌﾟﾗｽO）	
	山村三菜子	（いたかﾌﾚﾝｽﾞ）	
11	深井恵子	（ｺﾊﾞﾘTP）	
	小山富士子	（JTT）	
12	日下明子	（T5）	
	村上紀子	（T5）	
13	犬飼陽子	（2ﾌﾟﾗｽO）	
	澤柳まり子	（ZERO）	
14	種谷季三江	（BRAVO）	
	加藤千鶴	（T.REO）	
15	鶴阪絵里奈	（個人）	
	臼井ありす	（ﾁｪﾘｰTC）	
⑥16	神谷美樹	（MTC）	
	大久保良乃	（ﾁｰﾑ優）	
③17	大野聖代	（三和TS）	
	和田葉子	（三和TS）	
18	浅田徳子	（ｽﾋﾟﾘｯﾂﾖｸﾄ）	
	松本早苗	（ｽﾋﾟﾘｯﾂﾖｸﾄ）	
19	木寺奈美	（三和TS）	
	加藤恵	（三和TS）	
20	長沼恵久子	（ﾁｪﾘｰTC）	
	大滝恵理子	（ﾁｪﾘｰTC）	
21	大津山由美	（OSTT）	
	上野レイ子	（OSTT）	
22	松本美幸	（ｱｲﾋﾞｰ）	
	三浦なぎさ	（ｱｲﾋﾞｰ）	
23	杉浦淳子	（MTC）	
	永見あづさ	（MAT）	
⑮24	加藤一実	（ｱｯﾌﾟﾙ）	
	松村渚	（ｱｯﾌﾟﾙ）	
⑨25	岸本みち代	（ｵﾘｰﾌﾞ）	
	近藤珠美	（MAT）	
26	野村尚子	（知多CL）	
	入江ひろみ	（知多さつき）	
27	原真理子	（AQUA）	
	清水悦子	（AQUA）	
28	梅澤尚子	（V7）	
	鈴木淳子	（ｻﾝﾀﾞｰﾊﾞﾆｰ）	
29	小渡ちなみ	（ﾁｰﾑ優）	
	石川亜里子	（ﾁｰﾑ優）	
30	石田さやか	（Positive）	
	新実真由美	（西尾LTC）	
31	浅井敦子	（ｱﾝﾄﾞﾛﾒﾀﾞ）	
	加賀美貴子	（AQUA）	
⑤32	高橋友美	（CIAO TC）	
	阿部春香	（CIAO TC）	

⑦33	三谷雅美	（ECO）	
	今泉ようこ	（竜美丘TC）	
34	平嶋里美	（MAT）	
	疋田由衣	（ｼﾞｰｸ）	
35	樫村亜希	（三和TS）	
	和田菜都美	（南陽TC）	
36	山本美和子	（ｳｲﾝｽﾞTG）	
	榊原多香子	（MAT）	
37	小麦崎さくら	（juego）	
	寺本恵子	（MIG）	
38	草野千穂	（ｱｯﾌﾟﾙ）	
	近藤朋子	（ｱｯﾌﾟﾙ）	
39	後藤利恵	（EtoF）	
	松堂佐和子	（ｾﾞﾙｸ）	
⑫40	清水友理	（SHOW.T.P）	
	加藤真里	（ｱｯﾌﾟﾙ）	
⑬41	佐藤夕子	（MAT）	
	渡邊明衣里	（MAT）	
42	倉田陽琴	（DASH）	
	西田絵美	（個人）	
43	山本美穂	（ﾊﾆｰﾋﾞｰﾝｽﾞ）	
	森山亜由子	（ﾊﾆｰﾋﾞｰﾝｽﾞ）	
44	梢文子	（いたかﾌﾚﾝｽﾞ）	
	林香織	（東名TC）	
45	早野綾	（個人）	
	日野有貴子	（三和TS）	
46	大亀志津子	（ZERO）	
	大村和恵	（名古屋GTC）	
47	永田寿子	（三和TS）	
	小林秀子	（P's）	
④48	加藤紗希	（ｼﾞｰｸ）	
	桑原諒子	（MAT）	
⑧49	山崎有加	（名古屋GTC）	
	柴口清佳	（瀬戸TC）	
50	山田ルミ子	（BLOOM）	
	木村澄子	（BLOOM）	
51	綾部美千代	（諸の木TC）	
	榊原美佳	（MAT）	
52	安藤美帆子	（きらりん）	
	堤宏子	（2ﾌﾟﾗｽO）	
53	星野裕子	（MTC）	
	足立知春	（いたかﾌﾚﾝｽﾞ）	
54	石田春美	（三和TS）	
	谷岡啓子	（ﾎﾟﾃﾝｼｨｰ）	
55	金森裕美	（G.T.O）	
	風巻貴子	（Positive）	
⑩56	山田英理子	（三和TS）	
	藤田智恵美	（三和TS）	
⑯57	稲田正子	（USL）	
	小栗由美子	（衣浦ﾏﾘﾝTC）	
58	成原律子	（MTC）	
	伊東美苗	（MTC）	
59	松井友佳子	（OSTT）	
	三又佳代	（EtoF）	
60	其田智子	（ECO）	
	下川美代子	（ECO）	
61	安藤美千子	（三和TS）	
	日野眞名美	（三和TS）	
62	越前明美	（諸の木TC）	
	松井美樹	（Bamboo）	
63	青山奈津子	（T5）	
	是永美穂	（2ﾌﾟﾗｽO）	
②64	後藤瑛里	（瀬戸TC）	
	鈴木花江	（juego）	

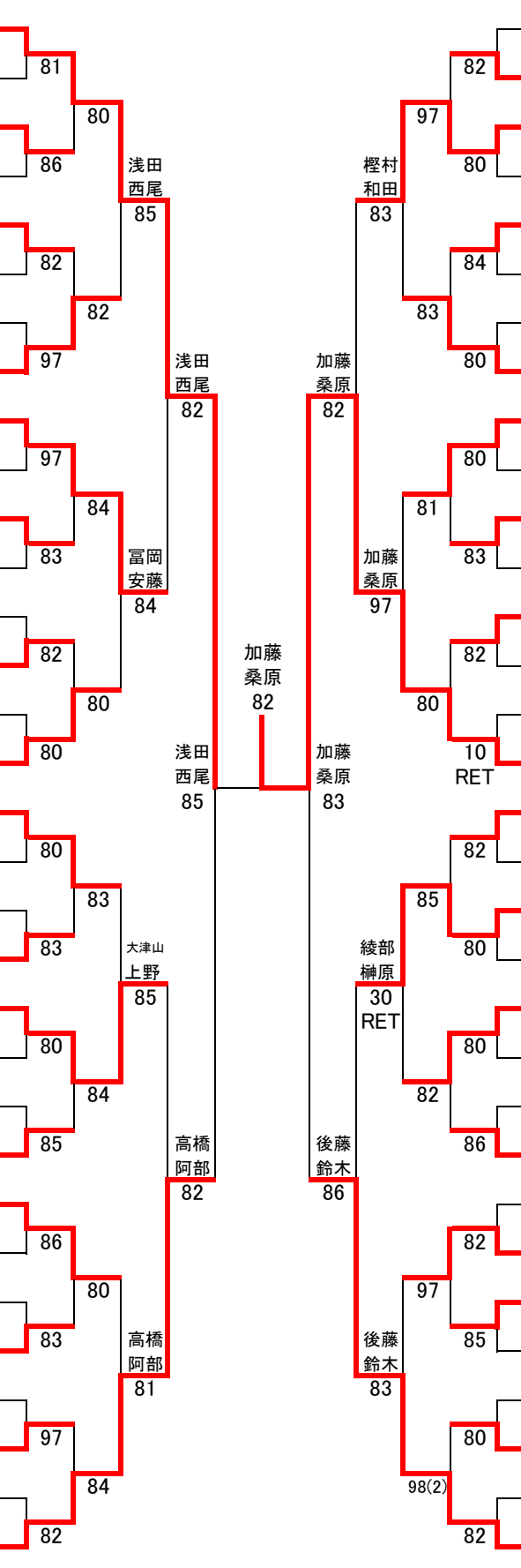

試合開始時間		
2024年 5月24日(金)	9:30	No.1～28
	10:00	No.29～56
	10:30	No.57～64
	引き続き　2R 3R	

5月27日（月）	QF 9:30 引き続き　SF F

5月29日（水）	予備日（名古屋GTC）

【当日連絡先】
谷口麻子　TEL　090-9191-0999